LT-650
LHD

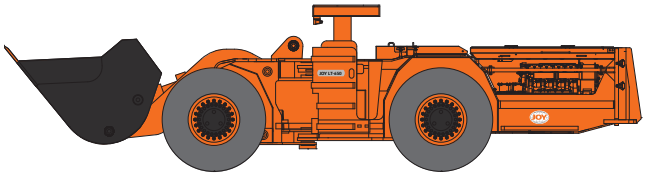

Capacidades

Capacidad de carga	6,591 kg	14,500 libras
Capacidad máxima de carga hidráulica de levante recto	11,531 kg	25,369 libras
Capacidad máxima de carga hidráulica de levante inclinado	16,398 kg	36,076 libras
SAE Capacidad máxima de carga	9,860 kg	21,693 libras
SAE volteo de carga estático	19,600 kg	43,120 libras
Balde	3.1 m^3	4.0 $yardas^3$

Pesos

Peso operativo	19,671 kg	43,367 libras
Peso total cargado	26,248 kg	57,867 libras
Peso por eje sin carga		
Eje delantero	9,481 kg	20,901 libras
Eje trasero	10,190 kg	22,466 libras
Peso por eje con carga		
Eje delantero	19,919 kg	43,913 libras
Eje trasero	6,329 kg	13,954 libras

Velocidades de manejo de avance y retroceso (pendiente de 0%) con carga

Primera marcha	3.9 km/h	2.4 mph
Segunda marcha	7.9 km/h	4.9 mph
Tercera marcha	13.4 km/h	8.3 mph

Tiempos de movimiento del cucharon (+/-1 seg.)

Tiempo de descarga	5.0 seg.
Tiempo de recogida	3.5 seg.
Tiempo de elevación	4.0 seg.
Tiempo de descenso	3.0 seg.

Tiempos de movimiento de la articulación (+/-1 seg.)

Tiempo de giro: Derecha	3.0 seg.
Tiempo de giro: Izquierda	4.0 seg.

Tren motriz

Motor diésel		Cummins QSB 6.7
Salida		164 kW (220 hp) a 2200 rpm
General		
Filtración de aire		Donaldson (tipo seco)
Sistema de escape		DOC
Capacidad del tanque de combustible	276 litros	73 gal. EE. UU.
Convertidores		Serie Dana C320
Bloqueo		Ninguno
Transmisión		Serie Dana 32000
Cambios de velocidad		Caja automática con modulación
Velocidades		3 de avance / 3 de retroceso
Ejes		
Delantero y trasero		16D2149
Diferencial		Sin giro
Frenos		Aplicado con resorte, liberado hidráulicamente
Ángulo de oscilación		+/- 8 grados
Neumáticos		Bias L5S
Tamaño		17.50 x 25

Hidráulica

Sistema hidráulico del balde

Bombas de pistón de desplazamiento variable con sensor de carga y diseño de circuito central cerrado para una eficiencia óptima. El aceite disponible fluye desde la bomba de dirección/freno hacia el circuito de levante/descarga del cucharon para reducir el tiempo de ciclo. Cilindros de levante dobles de acción doble y etapa simple.

Sistema hidráulico de dirección

Bomba de pistón de desplazamiento variable con sensor de carga y diseño de circuito central cerrado. Mando monopalanca con cilindro de dirección de etapa simple y acción doble.

Sistema de frenos

Los frenos de servicio se aplican por resorte y se liberan hidráulicamente; frenos húmedos de disco múltiple de enfriamiento forzado en las cuatro ruedas. Los frenos en los extremos de las ruedas también funcionan como frenos de emergencia y estacionamiento.

Volumen del tanque hidráulico	170 litros, hidráulico	60 gal. EE. UU.

Equipo eléctrico

Alternador	24V/75A Bosch
Baterías (sistema de 24V)	2 x 12V
Arrancador	24V para trabajo pesado
Luces de manejo y trabajo	2 delanteras / 2 traseras (LED)

Estructura

Bastidores delantero y trasero	Construcción de caja de acero soldada
Material de excavación	A572 GR50 (CSA G40.21-50W)
Balde	Borde de corte de fundición Ni-Basin

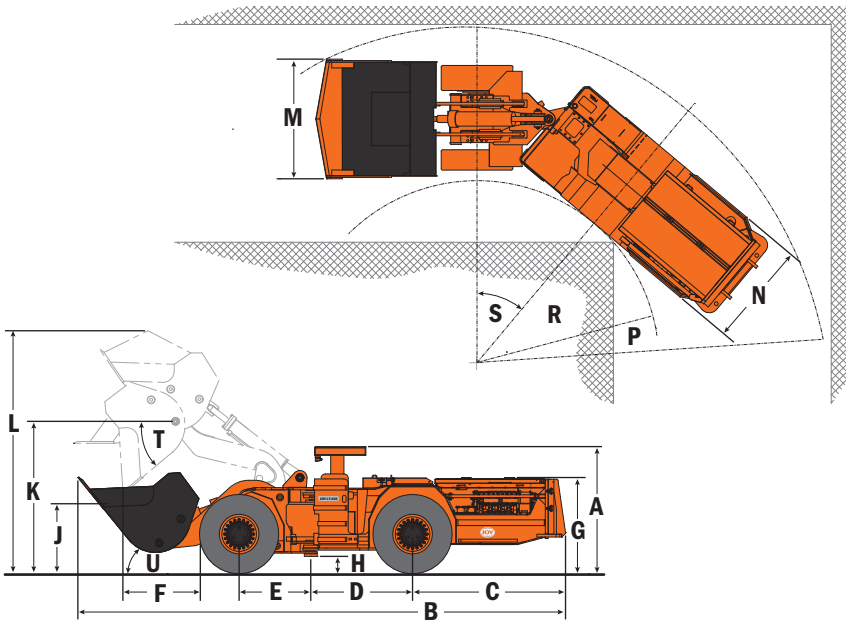

Dimensiones generales

A	Altura a la parte superior del canopy	2164 mm	7 pies 1.25 pulg.
B	Longitud Total	8947 mm	29 pies 4.25 pulg.
C	Longitud - del eje trasero al paragolpes	2838 mm	9 pies 3.75 pulg.
D	De la articulación central al eje trasero	1804 mm	5 pies 11 pulg.
E	De la articulación central al eje delantero	1270 mm	4 pies 2 pulg.
F	Alcance	1629 mm	5 pies 4.25 pulg.
G	Altura a la parte superior del capó	1698 mm	5 pies 6.75 pulg.
H	Altura - distancia mínima del suelo	217 mm	8.5 pulg.
J	Altura - distancia mínima de descarga	1091 mm	3 pies 7 pulg.
K	Altura - pasador del balde	2609 mm	8 pies 6.75 pulg.
L	Altura - balde levantado	4113 mm	13 pies 6 pulg.
M	Ancho total	2033 mm	6 pies 8 pulg.
N	Ancho máx. bast. tra.	1997 mm	6 pies 6.5 pulg.
P	Radio externo	6514 mm	R 21 pies 4.5 pulg.
R	Radio interno	3618 mm	R 11 pies 10.5 pulg.
S	Ángulo de giro		36 grados
T	Ángulo de descarga		40 grados
U	Ángulo de recogida		45 grados

Opciones

Sistema de lubración automatico
Cabina (aire acondicionado)
Canopy (sistema FOPS/ROPS certificado)
Cubeta tipo eyector
Bomba eléctrica de transferencia
Envoltorio del escape
Sistema de supresión de incendios
Horquillas/cubeta de conexión rápida
Volúmenes de cubetas opcionales
Neumáticos alternativos
Control remoto de radio
Cubeta de descarga lateral
Llanta de repuesto

(Otras opciones disponibles – hable con su representante de ventas de Joy Global)

Opciones del motor diésel

Motor diésel	Certificación	Desplazamiento	Salida	Torque máximo	Cant. de cilindros	Tipo de enfriamiento	Principio de combustión	Sistema eléctrico	Regulador
Cummins QSB 6.7	EPA Nivel 3, MSHA	6.71 litros	164 kW (220 hp) a 2200 rpm (MSHA)	949 Nm (700 libras-pie) a 1500 rpm	6 en línea	Líquido, intercambiador térmico	Inyección directa, turbo	24 VCC	Electrónico
MTU MBE 906	EPA Nivel 3, MSHA	6.37 litros	170 kW (228 hp) a 2200 rpm (MSHA)	809 Nm (597 libras-pie) de 1200 a 1600 rpm	6 en línea	Líquido, intercambiador térmico	Turbo, inyección de combustible hp	24 VCC	Electrónico

JOYGLOBAL

P&H JOY MONTABERT

Los diseños, las especificaciones y/o los datos de los productos en este documento se proporcionan sólo para fines informativos y no representan una garantía de ningún tipo. Los diseños y/o las especificaciones pueden cambiar en cualquier momento sin previo aviso. Las únicas garantías que se aplican a la venta de los productos y servicios son las garantías estándar por escrito de Joy Global, que se suministrarán a pedido.

Joy Global, Joy, Montabert, P&H y los logotipos asociados son marcas comerciales de Joy Global Inc. o una de sus afiliadas.

© 2016 Joy Global Inc. o una de sus afiliadas. Todos los derechos reservados.

joyglobal.com

SP-LT-350SPEC01-0716-V2
006023-005 rev. K