JOYGLOBAL

P&H

Колесный Погрузчик – Второе Поколение

Рабочие параметры, веса и размеры

	Стандартное оборудование		Удлиненное оборудование	
Емкость ковша**	30.58 м³	40 yd³	28.29 м³	37 yd³
Рабочая полезная нагрузка	54431 кг	120000 lb	49895 кг	110000 lb
Статическая нагрузка опрокидывания:				
Прямое положение	122470 кг	270000 lb	110223 кг	250000 lb
При повороте на 40°	108862 кг	240000 lb	99790 кг	220000 lb
Усилие отрыва	1228 кН	276281 lb	1248 кН	280672 lb
Эксплуатационное масса	242672 кг	535000 lb	246370 кг	543000 lb

*** Стандартные ковши для скальных пород предназначены для пород плотностью 1780 кг/м³ (3000 lb/yd³)*

Основные характеристики

Двигатель	1491 кВт	2000 hp
Полезная нагрузка		
Стандартная стрела	54431 кг	120000 lb
Удлиненная стрела	49895 кг	110000 lb
Объем ковша	В зависимости от удельного веса материала	
Используемые типоразмеры автосамосвалов	218 - 327 тонн	240 - 360 ton

Силовая установка

Варианты дизельных установок

Дизельный двигатель MTU Detroit	Эко. Стандарт Tier One и Tier Two
Модель	16V Серии 4000 16 цилиндров
Тип	4-тактный, с турбонагнетателем
Номинальная мощность	1491 кВт (2000 л.с.) @ 1800 об/мин
Дизельный двигатель Cummins	ко. Стандарт Tier One и Tier Two
Модель	QSK 60 16 цилиндров
Тип	4-тактный, с турбонагнетателем
Номинальная мощность	1491 кВт (2000 л.с.) @ 1800 об/мин

Отдельный блок силового агрегата, состоящего из двигателя в комплекте с генератором ВРГ, установлен на задней раме на трехточной подвеске.

Модуль радиатора/маслорадиатора
- С заменяемыми патрубками, параллельное разделение потока
- Управление термостатом, вентилятор с гидравлическим приводом переменной производительности, установленный на радиаторе
- Возможность установки вспомогательного маслорадиатора для эксплуатации при высоких температурах окружающей среды

Выхлопная система
Два глушителя с небольшим противодавлением, установленные вертикально посреди капота

Система управления LINCS II

Интегрированная система управления LeTourneau System-LINCS II
Модуль управления машиной на микропроцессорах следующего поколения с системой мониторинга и диагностики, включая регистрацию и сохранение данных.

В системе LINCS II в качестве интерфейса машиниста используется цветной сенсорный дисплей, установленный на приборной панели.

Сенсорный дисплей также машиниста обеспечивает информацией о работе и неисправностях.

Система взвешивания и учета нагрузка LINCS II
Показывает загрузку в реальном времени за цикл, на один автосамосвал и суммарную производительность
- Память способна сохранять информацию за несколько месяцев работы
- Возможность интерфейса через радиоканалы с системой диспетчеризации для мониторинга в реальном времени

Рулевая и подъемная система

Рулевое управление
Рулевое управление осуществляется посредством джойстика. Постоянные обороты двигателя обеспечивают высокую эффективность рулевого управления.

Угол сочленения	40°	
Радиус поворота		
Со стандартной стрелой	14.38 м	47 фт 2 дюйм
С удлиненной стрелой	15.14 м	49 фт 8 дюйм

Подъем стрелы и управление ковшом
Функции подъема стрелы и управления ковшом объединены на одном джойстике управления. Пропорциональная электрогидравлическая система подъема стрелы и управления ковшом независима от системы рулевого управления.

Время цикла:	
Подъем	16 Секунд
Выгрузка	4 Секунд
Опускание без усилия	6 Секунд

Система хода

Гибридная технология системы хода с коммутируемой нагрузкой (ВРД)
- Система хода управлением цифровыми микропроцессорами
- Преимущества привода с коммутируемой нагрузкой (ВРД):
  - Отсутствие коммутатора, щеток или обмотки ротора на Вентильном Реактивном Электродвигателе (ВРД) или на генераторе
  - Сохранение рекуперированной энергии для улучшения топливной экономичности
  - Унифицированность запчастей – модуль преобразования энергии одинаков для двигателя и генератора

Скорость хода
Вперед и назад 0-19.31 км/час (0-12 миль/час)

Генератор
- Генератор LeTourneau G200 (ВРД)
- Коммутируемая нагрузка

Тяговый двигатель
- Двигатель LeTourneau B60

Механизм привод
Модель 57
- IВстроенный соосный редуктор, передающий мощность от тягового двигателя до колеса в сборе установлен в ободе колеса.
- Четырехступенчатый планетарный механизм привода каждой позиции
- Общее передаточное число 99:1

Гидравлическая система

Коробка привода колеса
- Конструкция типа «масляная ванна» с охлаждением и фильтрацией смазки, изолированная.
- Передаточное число 1:1

Насосы (Максимальная производительность при 1800 об/мин)

Главный	Поршневой (4)	1870 Л/мин	494 галл/мин
Рулевого управления	Поршневой	337 Л/мин	89 галл/мин
Привода вентилятора	Последовательно расположенный поршневой	171/171 Л/мин	45/45 галл/мин
Дополнительные	Поршневой	81 Л/мин	21 галл/мин
Систем охлаждения			
Циркуляционный	Поршневой	409 Л/мин	108 галл/мин
Всп. охлаждения (опц.)	Лопастной Поршневой	81 Л/мин	21 галл/мин

Клапаны

Главный	Три (3)	663 Л/мин	175 галл/мин
	Давление разгрузки	27580 кПа	4000 фнт/кв.м.
Рулевого управления	Один (1)	341 Л/мин	90 галл/мин
	Давление разгрузки	27580 кПа	4000 фнт/кв.м.

Цилиндры
Двойного действия, одноступенчатые (диаметр и ход), (при стандартном и удлиненном оборудовании)

Подъема стрелы	381 мм x 2108 мм	15 дюйм x 83 дюйм
Ковша	318 мм x 1086 мм	12.5 дюйм x 42.8 дюйм
Рулевого управления	190 мм x 762 мм	7.5 дюйм x 30 дюйм

Система торможения

Первичная система торможения
Электродинамическая система торможения, управляемая с педали акселератора, позволяет погрузчику полностью остановиться без применения механических тормозов.

Вторичная система торможения
Пневматические дисковые тормоза на тяговых двигателях
- По одному диску и суппорту на каждый тяговый двигатель (4)
- В случае потери давления дисковые тормоза автоматически приводятся в действие пружинами на всех колесах.

Система стояночного тормоза
Дисковые тормоза на тяговых двигателях с пружинной блокировкой и пневматическим растормаживанием

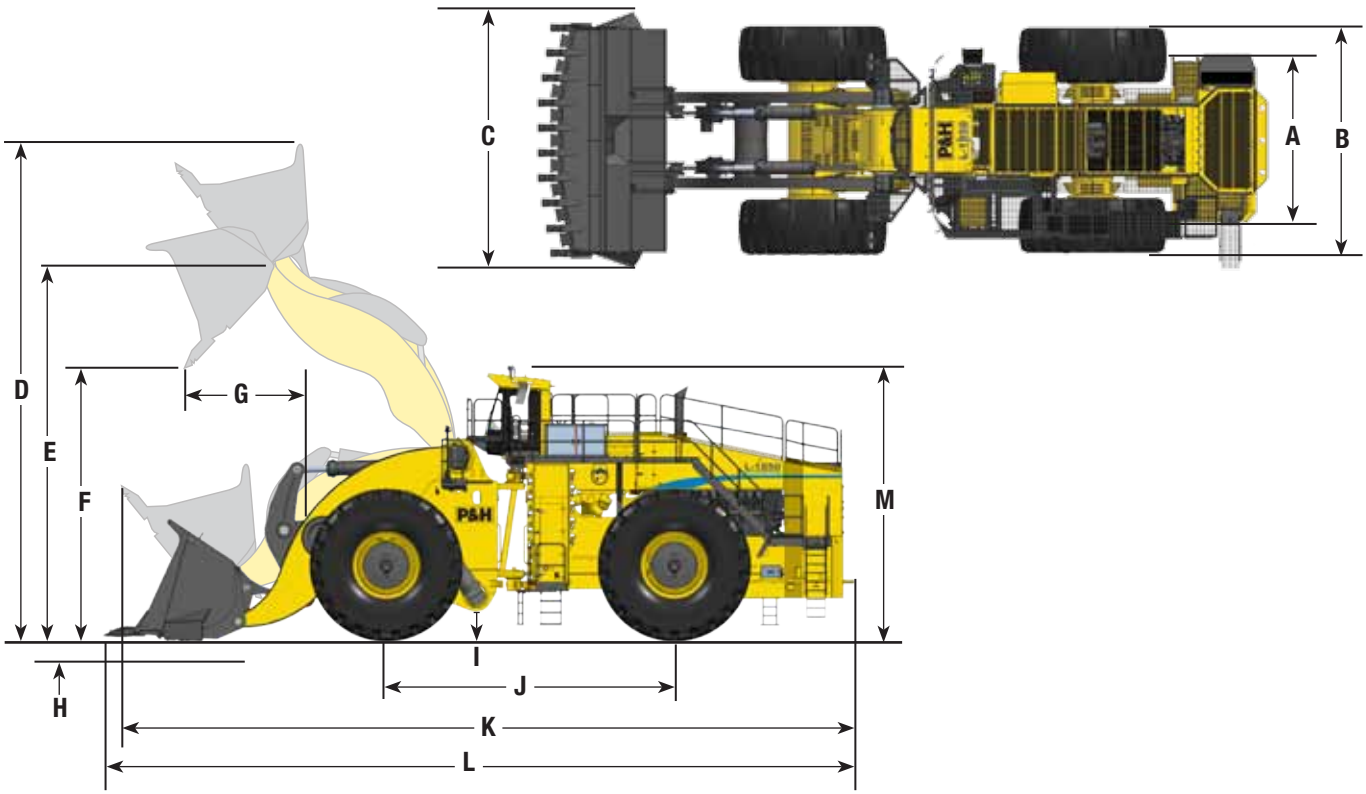

Рабочие параметры

		Стандартная стрела			Удлиненная стрела		
A	Колея	4.57 м	15 фт	0 дюйм	4.57 м	15 фт	0 дюйм
B	Ширина по наружной стороне шин	6.04 м	19 фт	10 дюйм	6.04 м	19 фт	10 дюйм
C1	Ковш для скальных пород без отражателей	6.40 м	21 фт	0 дюйм	6.40 м	21 фт	0 дюйм
C2	Ковш для скальных пород с отражателями	6.71 м	22 фт	0 дюйм	6.71 м	22 фт	0 дюйм
C3	отражателями Ковш для угля	7.44 м	24 фт	5 дюйм	7.44 м	24 фт	5 дюйм
D	Высота при полностью поднятом ковше	12.57 м	41 фт	3 дюйм	12.93 м	42 фт	5 дюйм
E	Высота до шарнира ковша	9.40 м	30 фт	10 дюйм	9.91 м	32 фт	6 дюйм
F	Высота разгрузки ковша	6.83 м	22 фт	5 дюйм	7.39 м	24 фт	3 дюйм
G	Вылет при полностью поднятой стреле	3.23 м	10 фт	7 дюйм	3.23 м	10 фт	7 дюйм
H	Глубина черпания	0.15 м	0 фт	6 дюйм	0.15 м	0 фт	6 дюйм
I	Дорожный просвет до земли	0.69 м	2 фт	3 дюйм	0.69 м	2 фт	3 дюйм
J	Колесная база	7.47 м	24 фт	6 дюйм	7.47 м	24 фт	6 дюйм
K	Габаритная длина в транспортном положении	18.69 м	61 фт	4 дюйм	19.06 м	62 фт	6 дюйм
L	Габаритная длина с опущенным ковшом	18.90 м	62 фт	6 дюйм	19.30 м	63 фт	5 дюйм
M	Высота по кабине	6.73 м	22 фт	1 дюйм	6.73 м	22 фт	1 дюйм

**Если не указано иное, все размеры рассчитаны с учетом стандартных шин и ковша для скальных пород с быстроизнашивающимися частями.*

Фильтрация воздуха

Первичная
Самоочищающаяся система фильтрации KLENZ.
Эффективность удаления - 99.9% до 0.3 Микрон (номинальная)
- Увеличивает интервалы между ТО
- Отфильтрованный воздух для двигателя, системы охлаждения привода и герметизации кабины машиниста

Вторичная
Два защитных фильтра для двигателя

Объемы резервуаров

Топливный	3975 Л	1050 гал
Гидравлический	1419 Л	375 гал
Системы охлаждения преобразователя ВРД	151 Л	40 гал
Системы охлаждения двигателя	416 Л	110 гал
Картер (вкл. фильтры)		
Detroit	250 Л	66 гал
Cummins	204 Л	54 гал
Редуктор	27 Л	7 гал
Приводы (каждый)	95 Л	25 гал

Элементы конструкции

Рамы LeTourneau изготовлены из высокопрочной низколегированной стали с превосходной свариваемостью и низкотемпературными свойствами. Передний мост является составной, стационарной частью передней рамы. Задний мост имеет угол качания 11 градусов

Во многих местах сочленения (балках стрелы, на заднем мосту, на сочленении рамы, на подъемных цилиндрах стрелы) используются уникальные шаровые соединения LeTourneau. Эти шарнирные соединения отлично поглощают и распределяют разнонаправленные нагрузки. Используются латунные уплотнения, которые легко заменяются и служат долго.

В ключевых местах сборных конструкций используются высокопрочные литые части, что уменьшает нагрузки и продлевает срок службы конструкций.

Обода/Шины

Шины	58/85-57 L-4
Обода	47 x 57 с 6" фланцем

Базовая комплектация

Стандартное оборудование

- Освещение лестницы для доступа на борт
- Пневмошланг для очистки кабины
- Воздушный кондиционер / Обогреватель-антиобледенитель (с фильтрацией и герметизацией)
- Система осушения воздуха
- Пневматический звуковой сигнал
- Система опорожнения воздушного ресивера
- Автоматическое приспособление для ограничения высоты подъема стрелы
- Автоматическое управление уровнем выравнивания ковша
- Автоматическое освещение шкафа электрооборудования
- Автоматическая система смазки
- Сигнал заднего хода, звуковой
- Выключатель разъема аккумулятора
- Стоп-сигналы
- Центральный пневморегулятор
- Программное обеспечение для просмотра и анализа данных
- Регистрация данных производительности и состояния оборудования
- Блокировка замков шкафа электроуправления
- Буксирная штанга с точками крепления
- Кнопки аварийной остановки (вынесенная и в кабине)
- Лампа подсветки двигательного отсека
- Ручной огнетушитель, 20lb (9.07 кг)
- Система защиты от падающих объектов (FOPS)
- Таймер холостого хода
- Внутреннее освещение
- Контроль изоляции
- Джойстик управления подъемом стрелы и ковшом
- Джойстик рулевого управления
- Запуск от внешнего источника
- Лестница для доступа (сзади выдвижная лестница)
- Светодиодные рабочие огни (10 спереди, 2 сзади)
- Сигнализация системы LINCS II
- Система взвешивания и учета загрузок LINCS II
- Два параболических зеркала заднего вида
- Кресло оператора (регулируется в 11 направлениях)
- Сигнал превышения скорости
- Стояночный тормоз
- Вытяжной поясной ремень с плечевым ремнем безопасности
- Защитные отражатели на ковше
- Система защиты при опрокидывании (ROPS)
- Отключаемый датчик поворота дроссельной заслонки
- Выключатель стартера
- Солнцезащитный козырек
- Тонированное безопасное стекло – по всему периметру
- Указатели поворота
- Электропитание (12В, в кабине машиниста)
- Две розетки на 12В
- Площадки вокруг кабины
- Резервуар омывателя ветрового стекла (2.6 гал.)
- Очиститель и омыватель ветрового стекла (передний и задний)

Дополнительное оборудование

- Дополнительный маслорадиатор гидравлической жидкости
- Дополнительный контур рулевого управления
- Проблесковый маячок в комплекте
- Различные варианты быстроизнашиваемых частей ковша
- Централизованный узел обслуживания, включая ускоренную заправку топливом
- Пакет для холодной погоды, включая:
  - Обогреватель аккумулятора
  - Система обогрева двигателя (масла и ОЖ)
  - Обогреватель резервуара смазки
  - Обогреватель бака гидравлической жидкости
- Система очистки выхлопа
- Оборудование для ускоренной заправки
- Система обнаружения и тушение пожара (ручная)
- Система пожаротушения (ручная)
- Система отбора проб жидкостей
- Удлиненная стрела
- Обода/шины
  - Шины - 60/80R57
  - Обода - 47 x 57 с 5" фланцем
- Кресло инструктора (с поясным ремнем)
- Видеокамера (установленная сзади)
- Защита лобового стекла

Ковши

Стандартный, грузоподъемность по стандарту ISO:
54431 кг / 120000 lb

При удлиненной стреле, грузоподъемность по стандарту ISO:
49895 кг / 110000 lb

Доступны конфигурации ковша для скальных пород и для угля
Конфигурации ковшей подбираются от плотности материала

Варианты оборудования ковша

- Защитные пластины (заменяемые)
- Защита от износа режущей кромки
- Комплект футеровки

Для фактической конфигурации и размеров ковша, необходимо проконсультироваться с Вашим региональным представительством фирмы.

JOYGLOBAL

Конструкции и технические характеристики и/или данные о продукции в настоящем документе указаны исключительно в информационных целях и не являются какого-либо рода гарантией. Конструкции и/или спецификации продукции могут быть изменены в любое время без предварительного уведомления. Единственной гарантией при продаже продукции и услуг является стандартная письменная гарантия компании Joy Global, которая предоставляется по запросу.

Joy Global, P&H, Joy, LeTourneau, LINCS II, KLENZ и соответствующие логотипы – это товарные знаки корпорации Joy Global Inc. или ее аффилированных компаний.
©2013, Joy Global Inc. или одна из ее аффилированных компаний. Все права сохранены.

P&H JOY

joyglobal.com

XS-5603-RU
0513